

PAREDES MÓVEIS · EDIÇÃO 2026

Divisória Faltina

Divisória de harmónio, de abertura manual, feita à medida. Divide uma sala em segundos e recolhe junto à parede quando não é precisa.

REFRAL

Membro do
Grupo Gretsch-Unitas

Damos vida e movimento às suas ideias.

Uma sala grande ou duas salas mais pequenas, conforme o dia

A Faltina é uma divisória de harmónio para quem precisa de mudar o espaço com frequência e sem esforço. Fecha em poucos segundos, quase sem ruído, e quando está aberta fica recolhida num pacote estreito junto à parede ou dentro de um nicho.

ONDE SE USA

Salas de aula e creches, salas de reunião e de formação, refeitórios, salões polivalentes, clínicas, lojas e habitações. Serve sobretudo onde não é preciso um grande isolamento acústico. Para salas de conferência e auditórios, a Refral tem paredes móveis acústicas até 52 dB.

FEITA À MEDIDA

Cada divisória é produzida para o vão a que se destina, nas dimensões e no acabamento escolhidos. A Refral faz o levantamento, prepara os desenhos para aprovação, monta e dá assistência. Garantia de 2 anos.

10 m
Largura até 10 000 mm, em duas folhas de 5000 mm

3,8 m
Altura até 3800 mm

100 mm
Espessura de 100 a 108 mm

34 dB
Isolamento acústico até 34 dB



01 · A DIVISÓRIA

Construção · estável, leve e silenciosa



Divisória de duas folhas com porta de passagem ao centro e pacote superior revestido.

Os painéis têm todos a mesma largura, sem peças de compensação, o que dá à divisória um aspeto limpo e regular. A construção de parede dupla, com o mecanismo de alavanca no interior, torna-a estável mesmo em vãos grandes.

- **Abertura progressiva:** os painéis abrem e fecham um a um, em sequência.
- **Movimento leve:** roletes de plástico com rolamentos de esferas, numa calha de alumínio. A divisória move-se com facilidade, mesmo nas maiores.
- **Quase sem ruído:** mecanismo de mola interior e dobradiças em tecido totalmente sintético, silenciosas e sem desgaste.
- **Vedação em feltro de lã** em cima e em baixo, que ajuda no isolamento acústico e térmico.
- **Fecho entre folhas:** os perfis verticais de alumínio têm forma convexa e côncava arredondada, por isso as folhas encaixam sozinhas ao fechar.
- **Manobra simples:** abre e fecha pelos puxadores verticais.

Painéis	Aglomerado de 12 ou 16 mm, revestido
Espessura	100 a 108 mm, conforme o painel
Espessura total recolhida	395 a 485 mm, conforme a largura total do vão e o número de painéis
Isolamento acústico e peso	30 dB com 24 kg/m², ou 34 dB com 29 kg/m²

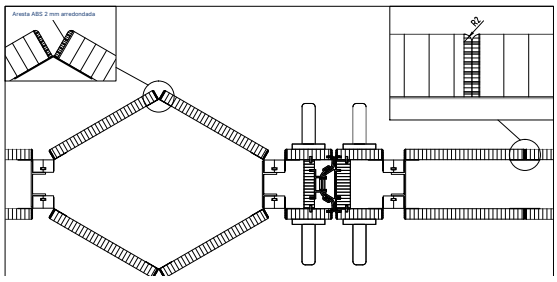

Aresta ABS de 2 mm arredondada (opcional). Protege as arestas e reduz o risco de entalamento. Recomendada para creches e zonas de muito uso.

01

01 · A DIVISÓRIA

Configurações · uma ou duas folhas

UMA OU DUAS FOLHAS

De uma folha, recolhe para um dos lados, até 5000 mm de largura. De duas folhas, recolhe para os dois lados e fecha ao centro, até 10 000 mm (5000 mm por folha). Altura até 3800 mm.

PORTA DE PASSAGEM E PACOTE RECOLHIDO

A folha da frente pode ser usada como porta de passagem, com fechadura. O pacote recolhido de cada folha ocupa de 395 a 485 mm, conforme a largura do vão e o número de pares de painéis.

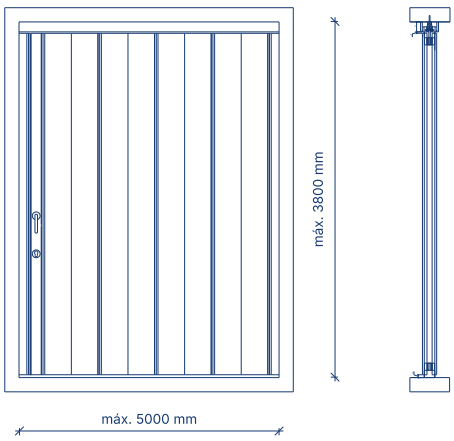

Uma folha. Alçado e corte.

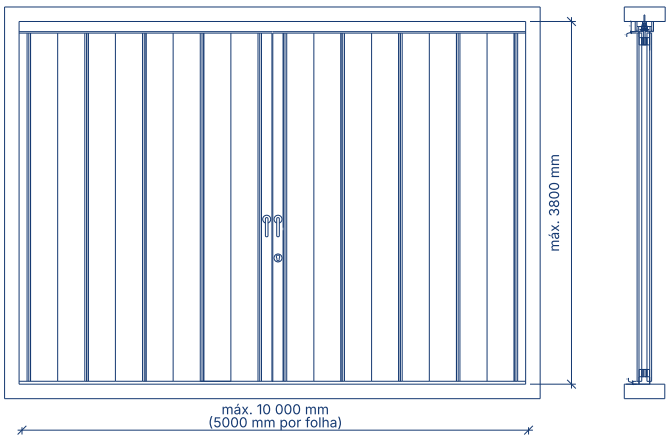

Duas folhas. Alçado e corte.

EXEMPLO · DIVISÓRIA DE DUAS FOLHAS

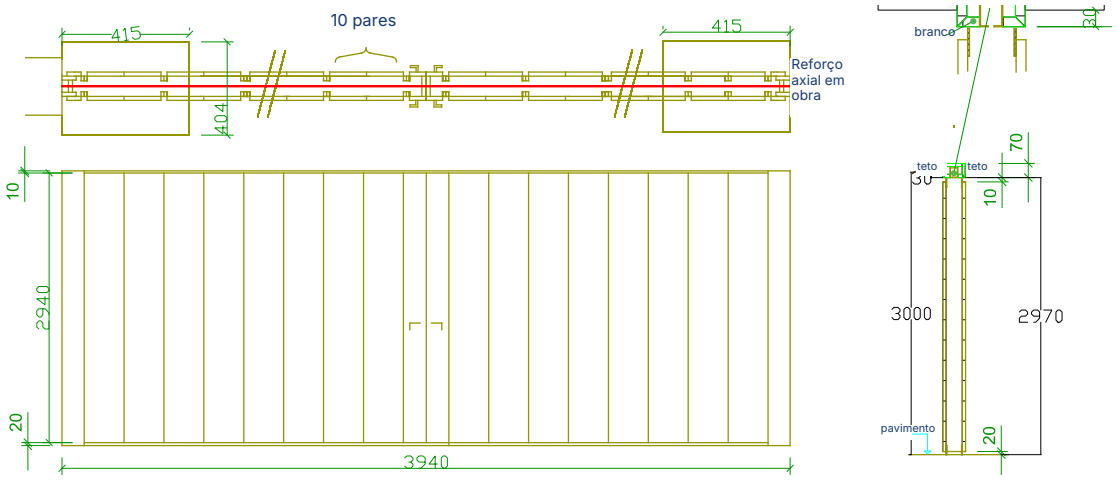

Desenho técnico aprovado de uma obra. Vão de 3940 × 2940 mm, com porta de passagem ao centro e pacotes recolhidos de 415 mm de cada lado. Bege U216, puxador Luxembourg em alumínio, 34 dB, cerca de 29 kg/m². Medidas em mm.

02 · MONTAGEM

Fixação ao teto · betão, teto falso ou fixação oculta

A calha de alumínio, com revestimento, fixa-se sempre a elementos estruturais, independentemente da cobertura. A divisória pesa 24 ou 29 kg/m², conforme o isolamento acústico, por isso a estrutura tem de ser verificada em projeto.

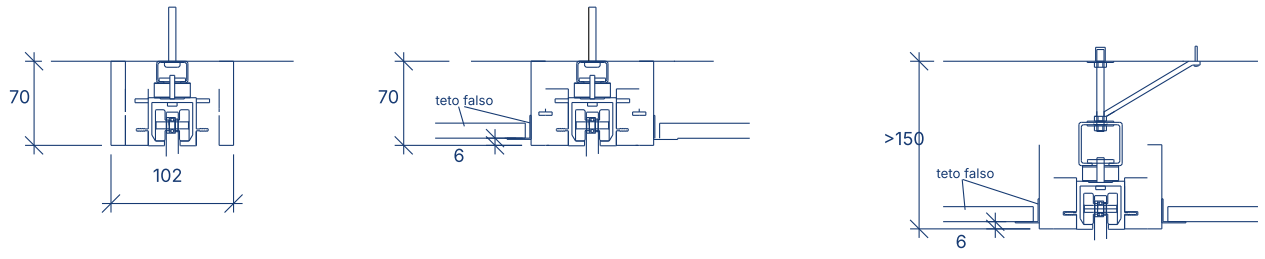

I · Fixa ao teto de betão

II · Teto de betão, com teto falso

III · Suspensa, com teto falso

Variantes de fixação da calha revestida. Medidas em mm.



Calha suspensa antes do teto falso, com travamento lateral.

TETO FALSO

Serve para todos os tipos de teto falso. A calha monta-se normalmente antes do teto. O revestimento da calha facilita o remate. Em tetos de fibra mineral, também é possível montar depois.

JUNTA OCULTA AJUSTÁVEL

Para obras onde se esperam assentamentos ou em vãos grandes: a subestrutura permite afinar a calha até 14 mm depois da montagem e deixa uma junta oculta junto ao teto.

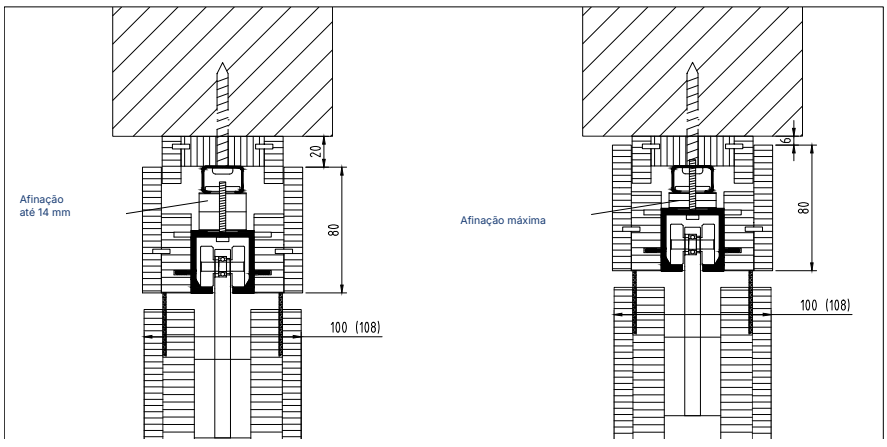

Junta oculta. À esquerda, a subestrutura na posição inicial; à direita, com a afinação máxima. Medidas em mm.

02 · MONTAGEM

Aro envolvente · calha embutida, remate completo



Divisória em madeira com aro envolvente, recolhida junto à parede.

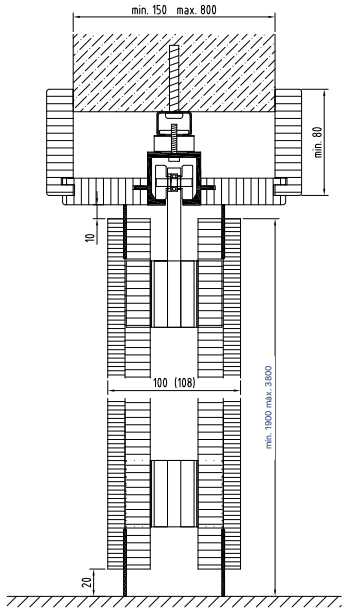

Aro envolvente. Paredes de 150 a 800 mm. Altura até 3800 mm. Medidas em mm.

A calha fica embutida na travessa de cima de um aro que envolve o vão. O aro tapa pilares, vigas e o topo das paredes e dá à divisória o acabamento de uma porta.

- Possível a partir de paredes com 150 mm de espessura, até 800 mm.
- Aro no mesmo acabamento da divisória ou noutro, à escolha.
- A barra de fecho também pode levar aro, com arestas arredondadas.

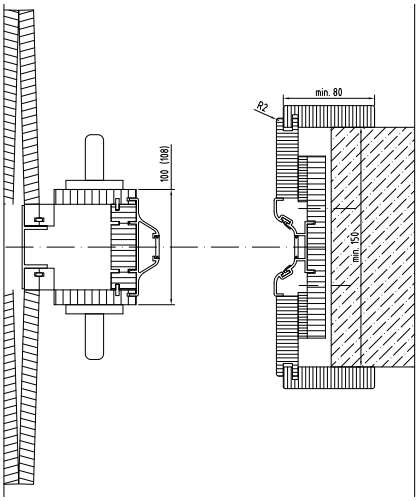

Barra de fecho com aro. Parede mín. 150 mm. Medidas em mm.

02 · MONTAGEM

Estrutura autoportante · quando o teto não aguenta a carga





Viga metálica revestida, com a calha por baixo, e divisória de duas folhas com pacote superior.

Em tetos sem capacidade de carga, ou quando não se pode furar, a divisória fica suspensa numa viga de perfil tubular apoiada em dois pilares de aço, que recebem toda a carga. A viga e os pilares são revestidos no acabamento da divisória ou noutro, à escolha.

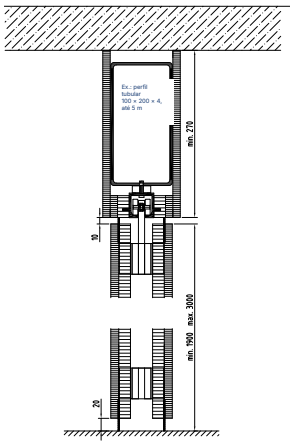

Viga autoportante. Ex.: perfil 100 × 200 × 4 mm até 5 m. Altura de 1900 a 3000 mm.

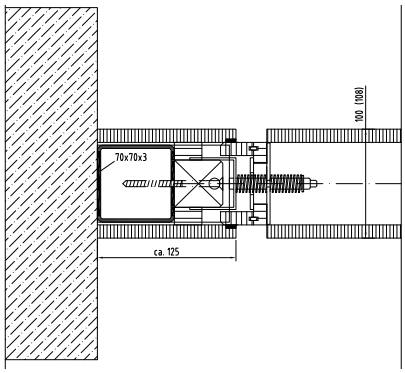

Ligação à parede num pilar 70 × 70 × 3 mm.

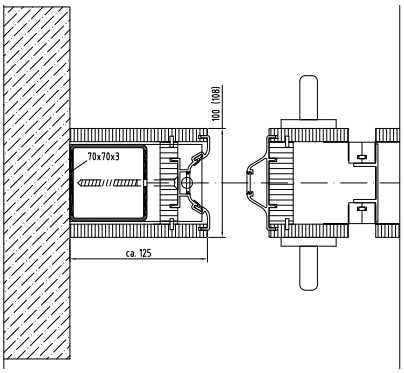

Barra de fecho num pilar 70 × 70 × 3 mm.

02 · MONTAGEM

Pormenores · recolha, estabilidade e fecho

Recolha em nicho

A divisória pode recolher para um nicho na parede. Quando fecha, um painel traseiro integrado tapa o nicho e a parede fica lisa.

Bloqueio de pé

Prende a divisória quando está recolhida, ou em qualquer posição intermédia.

Rolete estabilizador de chão

Opcional. Um rolete com mola e revestimento de borracha, embutido na base, evita o pequeno movimento lateral da divisória fechada.

Fechaduras

De série, fechadura de trinco para cilindro de perfil. Por pedido, cilindros de perfil 60/60 e 65/65, cilindro falso ou roseta cega.

Folga ao pavimento

A divisória fica 20 mm acima do pavimento acabado, com a folga vedada pelo feltro de lã. Em pavimentos com desníveis acima de 5 mm, o feltro é mais largo e ajusta-se em obra.



Divisória recolhida num nicho da parede, com os perfis de fecho e os puxadores à vista.

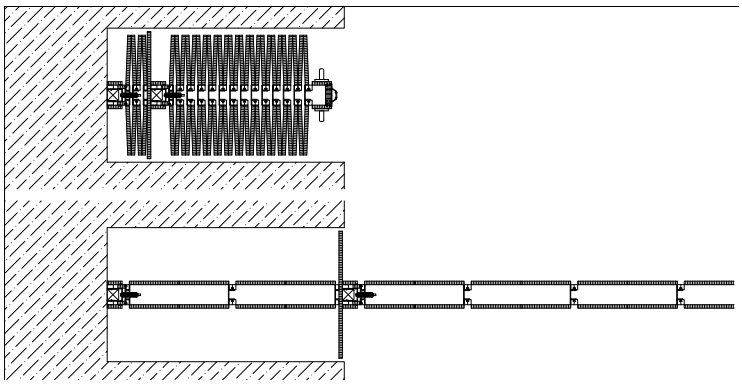

Planta: recolhida no nicho (em cima) e fechada (em baixo).

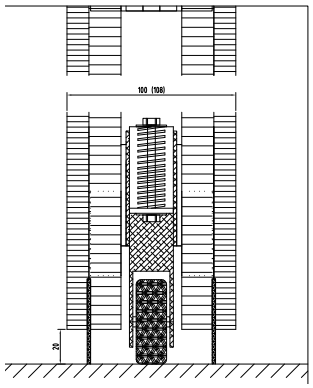

Rolete estabilizador. Medidas em mm.

Para o projeto. Desenhos técnicos em PDF na Área Profissional de refral.pt e ficheiros DWG por pedido.

03 · ACABAMENTOS

Acabamentos · coleção 2026

Nove cores e madeiras de série, em melamina com textura. Por pedido, mais de 100 decorações em melamina e laminado de alta pressão (HPL) e uma grande variedade de folhas de madeira natural.

Bege
U216



Caxemira
U702



Cinza-claro
U708

Cinza-branco
U775



Cinza-pérola
U763

Branco
W1000



Ácer natural
H3840



Faia
H1910



Carvalho natural
H3303



Divisória em madeira, com calha oculta e revestimento no mesmo material e acabamento.

ARESTAS E REVESTIMENTOS

- Aresta ABS de 2 mm, a direito ou arredondada.
- Revestimento da calha, do aro e da viga autoportante no mesmo acabamento da divisória.
- As cores impressas podem diferir ligeiramente do produto. Peça-nos amostras.

03 · ACABAMENTOS

Puxadores · alumínio ou inox

Oito modelos, em alumínio ou em aço inoxidável, montados na vertical. A escolha não altera o preço: escolhe-se pela forma e pelo material.



Amsterdam
Alumínio



Paris
Alumínio



San Francisco
Alumínio



Luxembourg
Alumínio



Amsterdam
Inox



Paris
Inox



San Francisco
Inox



Trondheim
Inox

PUXADORES DE SÉRIE

Na folha da frente e, nas divisórias de duas folhas, nos dois lados da junta central. Rodando o puxador cerca de 20°, o primeiro painel dobra e a folha abre.

FECHADURAS

Fechadura de trinco para cilindro de perfil. Por pedido, cilindros 60/60 e 65/65, cilindro falso ou roseta cega.





Salões polivalentes, escritórios, escolas e creches: a mesma divisória, feita à medida de cada vão.

DADOS TÉCNICOS

Divisória Faltina · resumo

Abertura	Manual, de harmónio
Folhas	Uma ou duas
Largura (1 folha)	Até 5000 mm
Largura (2 folhas)	Até 10 000 mm (5000 mm por folha)
Altura	Até 3800 mm (3000 mm com estrutura autoportante)
Espessura	100 a 108 mm, conforme o painel
Espessura total recolhida	395 a 485 mm por folha, conforme a largura do vão e o número de painéis
Painéis	Aglomerado de 12 ou 16 mm, revestido
Isolamento acústico e peso	30 dB com 24 kg/m², ou 34 dB com 29 kg/m²
Folga ao pavimento	20 mm, vedada com feltro de lã
Fixação	Teto de betão, teto falso, junta oculta, aro envolvente ou estrutura autoportante
Acabamentos	9 de série; mais de 100 decorações, HPL e folhas de madeira por pedido
Opções	Porta de passagem, nicho, aresta ABS arredondada, rolete estabilizador, bloqueio de pé
Garantia	2 anos

CONTACTOS

Refral, Comércio e Indústria de Portas Automáticas, Unipessoal, Lda.
Rua Manuel Assunção Falcão, 135, Lote 8
4475-041 Maia, Portugal

Tel. 229 867 340
comercial@refral.pt
refral.pt

Faltina em refral.pt

GRETSCH-UNITAS

Membro do Grupo Gretsch-Unitas
Portas automáticas, paredes móveis, portas de garagem e industriais, controlo de acessos

Os valores e as imagens deste catálogo são indicativos e podem ser alterados sem aviso prévio. Os dados técnicos são do fabricante. Edição 2026.